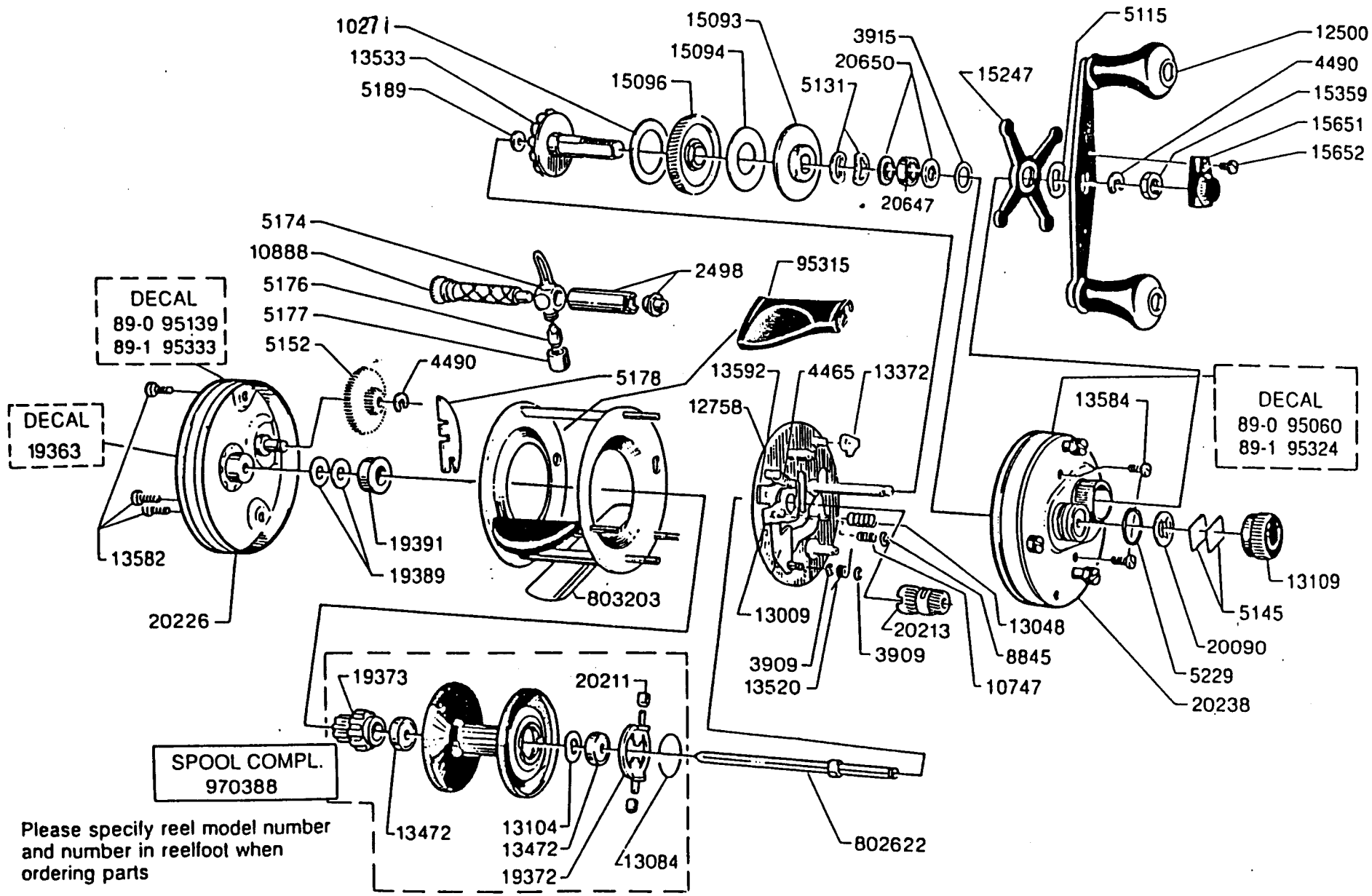

Please specify reel model number and number in reelfoot when ordering parts

Vid beställning av reservdelar bör alltid rulltyp och nummer-beteckning under rullfoten anges

Ambassadeur 4600-C3 89-1

34-11291-4